NÁVOD NA MONTÁŽ

čtyřhranného pletiva s ND

PLETIVA DOBRÝ

Všechno dobrý!

OBSAH

	strana:
Vytyčení pozemku a hloubení děr	4
Usazení vzpěr	6
Přichycení napínáků (ráčen)	8
Přichycení napínacích tyčí	10
Napnutí napínacích drátů	12
Natažení pletiva	14

Potřebný materiál:

- napínáky, opasky, očka na napínáky, příchytky na nap. drát
- pletivo s ND, sloupky a vzpěry
- beton, či zemní vruty
- napínací a vázací drát
- napínací tyč, oka na přichycení napínací tyče

Potřebné nástroje a nářadí:

- zemní motorový nebo ruční vrták (průměr 150 mm)
- ruční bagr na výběr zeminy z děr
- lopata a stavební kolečko na beton
- palice či dřevěný kůl (na zhutnění betonu)
- vrtačka s vrtákem do kovu (8 mm) - na montáž vzpěr
- vodováha, stavební provázek a kolíky
- kleště a spony ROCAFIX, kleště klasické a štípací

POSTUP MONTÁŽE

1) Vytyčení pozemku a hloubení děr

Pomocí stavebního provázku a kolíků si vytyčíme obvod pozemku. Vyvrtáme díry o průměru 15 - 20 cm, hloubce přibližně 70 cm a 2,5 až 3 metry od sebe.

Stavební provázek by měl vést přesně středem děr, přičemž jeho výška odpovídá výšce spodního napínacího drátu pletiva.

Na každém sloupku uděláme značku ve stejné výšce, aby byly všechny sloupky ve stejné úrovni nad nataženým provázkem.

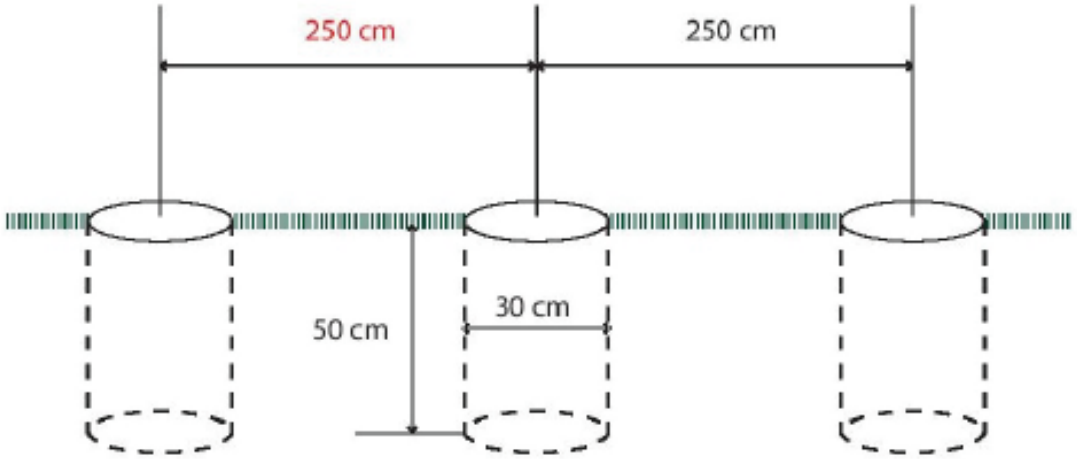

Betonáž sloupků

Po zasypání sloupků suchým betonem a jejich vyrovnání do správné výšky, necháme beton ztvrdnout podle počasí 7 - 10 dní.

2) Usazení vzpěr

Boční vzpěry se upevňují pomocí násadky a hákového šroubu (jsou součástí vzpěry) v 2/3 až 3/4 výšky sloupku nad terénem.

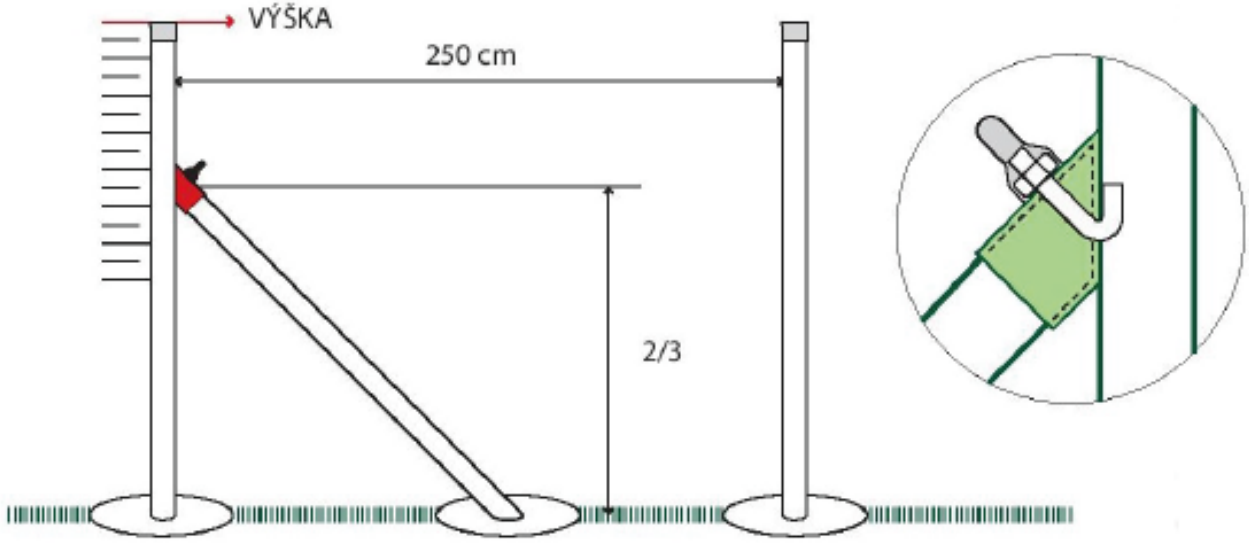

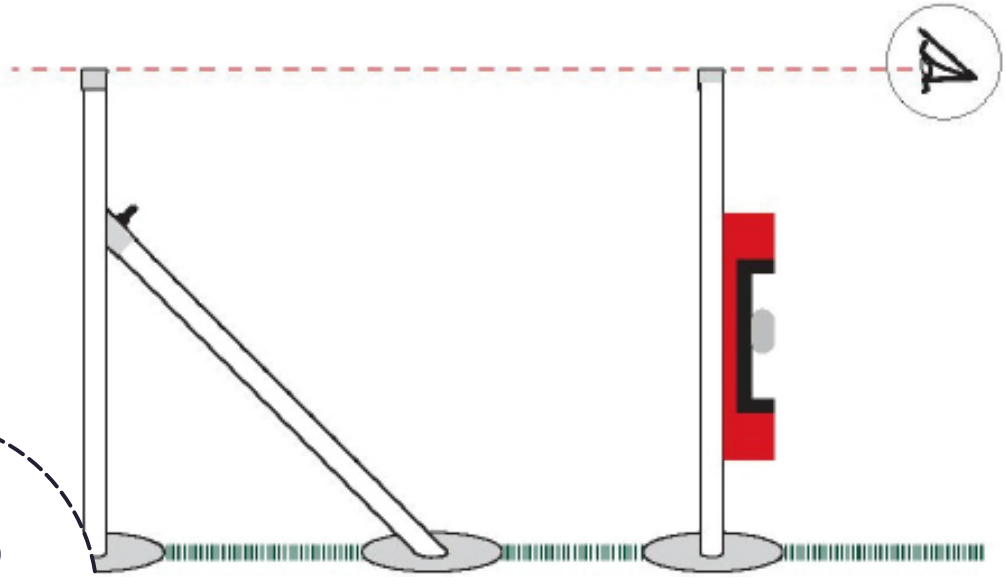

Oboustranná vzpěra musí být na každých 25 - 30 m plotu a při každé změně směru plotu. Jinak hrozí vychýlení sloupku.

PLETIVA DOBRÝ
Všechno dobrý!

PLETIVA DOBRÝ
Všechno dobrý!

3) Přichycení napínáků (ráčen)

Napínák přichytíme na sloupek pomocí opasku nebo kouskem napínacího drátu.

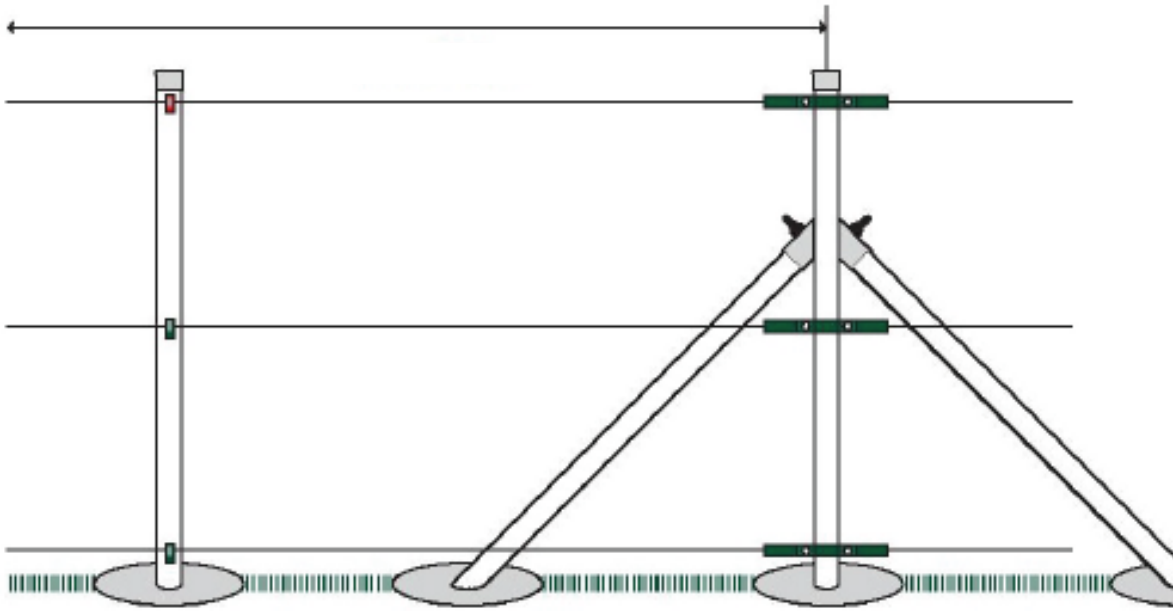

Jestliže potřebujeme přichytit napínák z dvou stran sloupku (např. na rohový či průběžný sloupek) použijeme dvě očka na přichycení napínáku, které navlečeme na opasek.

PLETIVA DOBRÝ
Všechno dobrý!

„Napínáky používejte pouze na sloupky, které mají boční vzpěru, pokud budete vypínat pomocí napínáku, který bude na sloupku bez vzpěry, dojde k vychýlení sloupku.“

PLETIVA DOBRÝ
Všechno dobrý!

4) Přichycení napínacích tyčí

Na počáteční a koncový sloupek je vhodné použít napínací tyč. Napínací tyč se také doporučuje, pokud používáme branky či brány.

Při použití napínací tyče spojíme napínák a opasek očkem se závitem, v ostatních případech, kdy není použita napínací tyč, spojíme napínák a opasek pouze klasickým šroubem s matkou velikosti M6.

Očka na přichycení napínací tyče se používají pouze nahoru a dolu, tzn. na jednu napínací tyč potřebujeme 2 očka se závitem na upevnění napínací tyče.

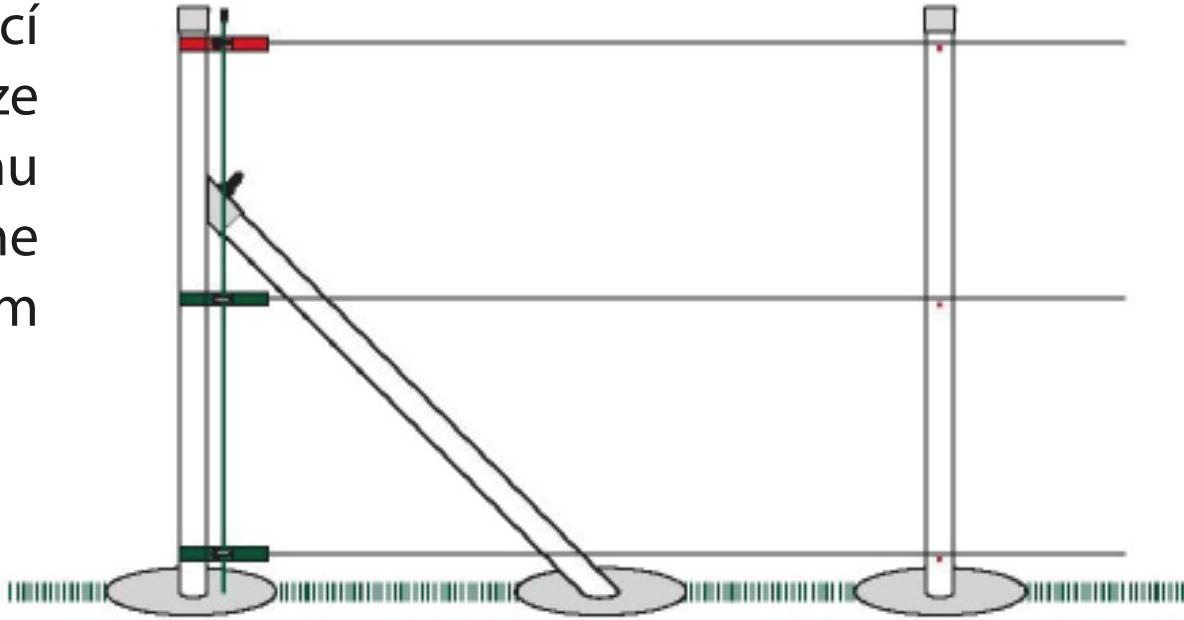

PLETIVA DOBRÝ
Všechno dobrý!

5) Napnutí napínacích drátů

Počet napínacích drátů:

- U pletiv výšky 100 cm a 125 cm stačí 2 řady napínacích drátů (nahoře a dole).
- U pletiv výšky 150 cm a vyšší je potřeba použít 3 řady napínacích drátů.

Na sloupky namontujeme příchytky na napínací drát. Jejich počet závisí na počtu napínacích drátů. Na sloupkách, kde jsou napínáky, příchytky nemontujeme, protože napínací drát bude uchycen v napínáku.

Napínací dráty se vypínají pomocí napínáků (ráčen). Napínací drát na jedné straně upevníte ke sloupku a na druhé straně vložíte do napínáku (ráčny) a pomocí kleští „sikovek“ či „kombinaček“ drát vypnete. Po vypnutí vložíme napínací dráty do příchytek na každém sloupku.

PLETIVA DOBRÝ
Všechno dobrý!

6) Natažení pletiva

Roli pletiva postavíme k prvnímu sloupku. Pokud používáme napínací tyče, provlečeme napínací tyč první řadou ok na pletivu a napínací tyč vložíme do oček na sloupku.

Pokud napínací tyče nepoužíváme, přichytíme začátek pletiva k prvnímu sloupku pomocí vázacího drátu (vázací drát provlečeme každým okem první řady na pletivu a kolem sloupku).

U pletiva se zapleteným napínacím drátem je napínací drát nahoře a dole. Dráty mají dostatečný přesah, aby se mohly na jedné straně uchytit ke sloupku a na druhé do napínáku (ráčny).

PLETIVA DOBRÝ
Všechno dobrý!

Po přichycení začátku role uchytíme zapletené dráty ke sloupku, příp. do napínáku (ráčny). Roli postupně rozvinujeme a průběžně navěšujeme horní napínací drát na příchytky.

Jakmile celou roli rozvineme, vrátíme se na začátek a ručně pletivo vypínáme.

Pokud máme pletivo vypnuté, vložíme spodní napínací drát zapletený v pletivu do příchytek na napínací drát.

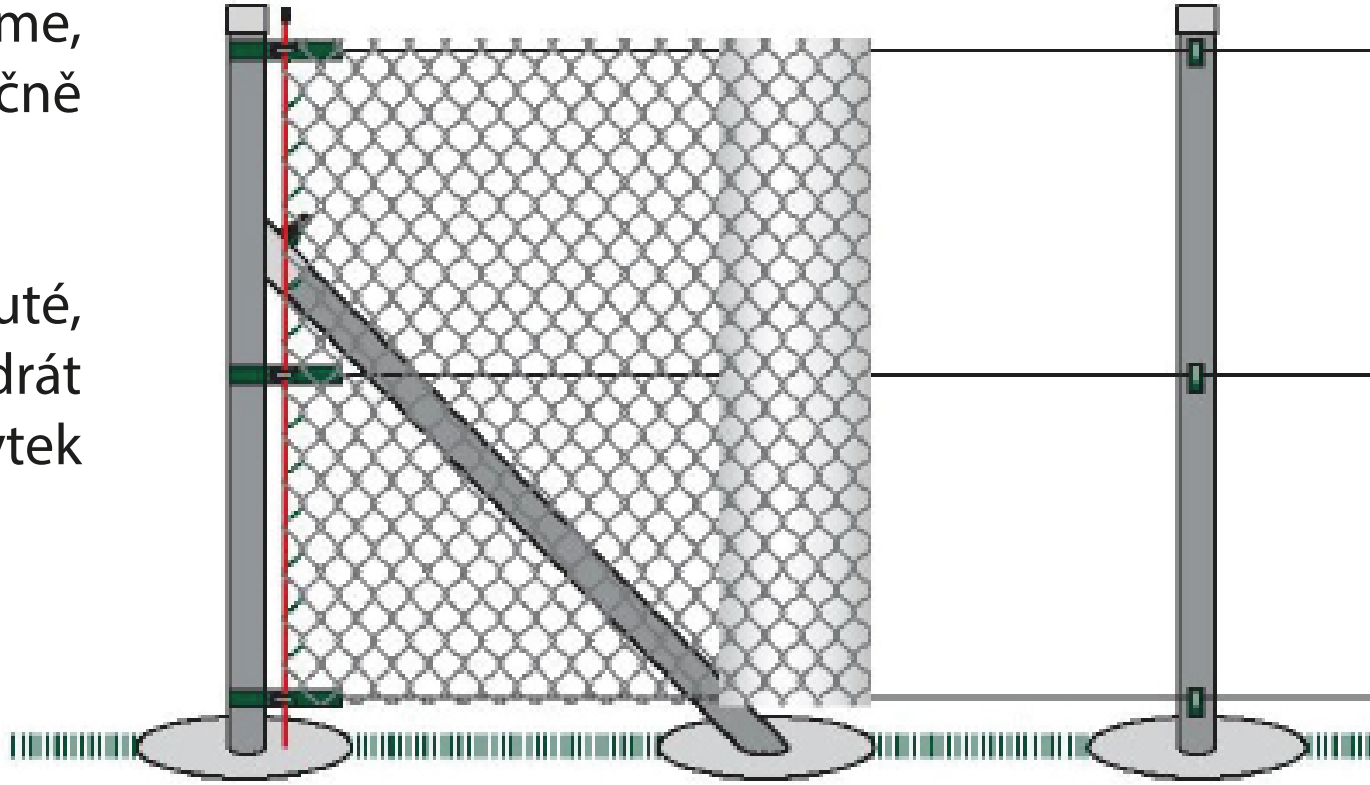

Posledním krokem je přivázání pletiva ke středovému napínacímu drátu (cca 3x mezi sloupky) vázacím drátem nebo kleštěmi a sponami ROCAFIX. Dále je vhodné přimontovat pletivo ke každému sloupku (na 2-3 místech dle výšky pletiva).

Pro více informací sledujte náš YouTube kanál. Naleznete tam například videonávod na hloubení děr, betonáž sloupků a mnoho dalších užitečných videí.

https://www.youtube.com/LevnePletivo/

PLETIVA DOBRÝ
Všechno dobrý!

www.pletivadobry.cz
info@pletivadobry.cz
tel.: +420 377 223 120

PLETIVA DOBRÝ
Všechno dobrý!